Connection / Anschluss / Connexion / Aansluiten / Conexión / Collegamento / Anslutning / Соединение / З'єднання / اتصال / التوصيل

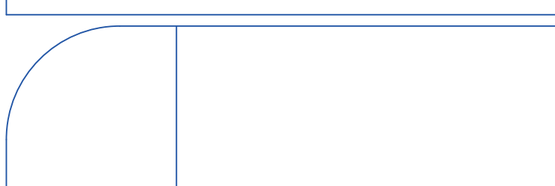

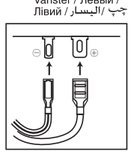

Parts / Teile / Pièces / Onderdelen / Piezas / Parti / Delar / Комплектация / Комплектація / الأجزاء / قطعات

Unit:mm(inch)
Unité:mm(pouce)

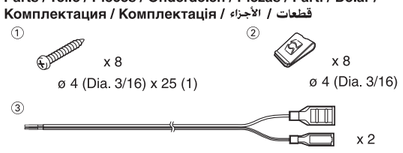

CS-V418X

CAR STEREO SPEAKER
STEREO-AUTOLAUTSPRECHER
HAUT-PARLEURS AUTO STÉRÉO
AUTO STEREO LUIDSPREKERS
ALTAVOCES ESTEREOFÓNICOS PARA AUTOMÓVIL
DIFFUSORI STEREO PER AUTO
BILSTEREOHÖGTALARE
АВТОМОБИЛЬНАЯ АКУСТИЧЕСКАЯ СИСТЕМА
АВТОМОБІЛЬНА АКУСТИЧНА СИСТЕМА
سماعة ستريو للسيارة
بلندگوی استریو اتومبیل

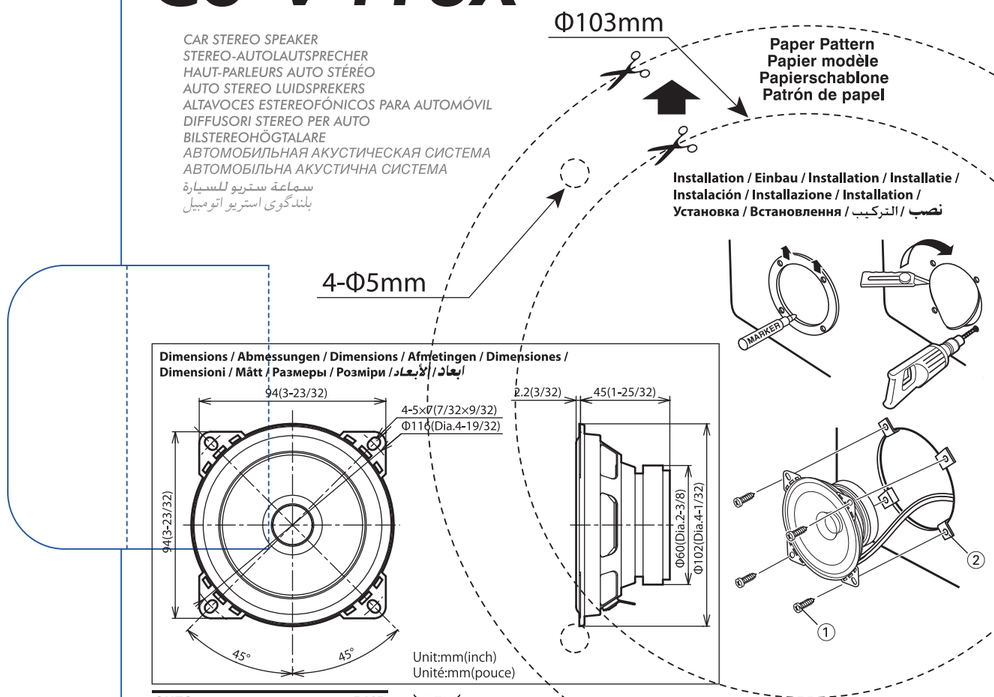

Dimensions / Abmessungen / Dimensions / Afmetingen / Dimensiones / Dimensioni / Mått / Размеры / Розміри / الأبعاد / ابعاد

CNTS CONTENU INHALT CONTENIDO	1	PAIR PAIRE PAAR PAR

JVCKENWOOD Corporation
Yokohama 221-0022 Japan

Made in China / Fabriqué en Chine / Hergestellt in China / Hecho en China

Информация о продукции
Производитель: ДжейВиСи Кенвуд Корпорейшн
3-12, Мориясу, Канагава-ку, Йокохама-ши, Канагава 221-0022, Япония

Автомобильная Акустическая Система	
Завод-изготовитель	ХАНГЖОУ МАНКО ЭЛЕКТРОНИКС КО.,ЛТД NO.77 Чунчао роад, Ксяошан, Зона экономических и технических разработок, Хангжоу. Китай. 311231
Импортер и Представитель Производителя в России	ООО «ДжейВиСи КЕНВУД РУС» 127018 Москва, ул. Сущевский Вал, дом 31, строение 1.

INSTRUCTIONS / BEDIENUNGSANLEITUNG / MANUEL D'INSTRUCTIONS / GEBRUIKSAANWIJZING / MANUAL DE INSTRUCCIONES / ISTRUZIONI / BRUKSANVISNING / ИНСТРУКЦИИ ПО ЗКСПЛУАТАЦИИ / ІНСТРУКЦІЇ / التعليمات / دستورالعمل ها

⚠ Do not use the provided parts for other purposes (Ex. using a speaker cord instead of a power cord). Otherwise malfunction or fire hazard could result.

⚠ Die mitgelieferten Komponenten dürfen nicht zu einem anderen Zweck aals vorgesehen verwendet werden (z.B. die Verwendung eines Lautsprecherkabels anstelle eines Stromkabels). Andernfalls besteht die Gefahr von Fehlfunktion oder Bränden.

⚠ N'utilisez pas les pièces fournies à d'autres fins (par ex. un câble de haut-parleur à la place d'un cordon d'alimentation). Sinon, un dysfonctionnement ou un incendie pourrait se produire.

⚠ Gebruik de onderdelen uit de set niet voor andere doeleinden (bijv. een luidsprekersnoer gebruiken als netsnoer). Anders kunnen problemen met de werking of brand ontstaan.

⚠ No utilice para otros fines las piezas facilitadas (por ejemplo: no utilice un cable de altavoz en lugar de un cable de alimentación). De lo contrario, podría darse un funcionamiento incorrecto o existir riesgo de incendio.

⚠ Non utilizzare le parti fornite per altri scopi (Es. utilizzare un filo dell'altoparlante anziché un filo elettrico), onde evitare un malfunzionamento o un eventuale incendio.

⚠ Använd inte de levererade delarna för andra syften (t.ex. högtalarkabel istället för elkabel). Om du gör det föreligger risk för brand.

⚠ Не используйте детали из комплекта поставки для других целей (например, кабель динамика вместо кабеля питания). В противном случае может возникнуть неисправность или произойти возгорание.

⚠ Не використовуйте компоненти, що постачаються у комплекті поставки, в інших цілях (наприклад, використання кабелю підключення гучномовця замість шнура живлення). У протилежному випадку це може призвести до виникнення пожежі або неправильної роботи виробу.

⚠ لا تستخدم الأجزاء المورة لأغراض أخرى (مثلا استخدام سلك السماعة بدلا من سلك الكهرباء) والا فقد يحدث خلل وظيفي أو ينشب حريق

⚠ از لوازم ارائه شده برای منظور دیگری استفاده نکنید (مثال: استفاده از سیم بلندگو به جای سیم برق). در غیر این صورت ممکن است باعث بروز ایراد یا آتش سوزی گردد.

Specifications / Spezifikationen / Spécifications / Technische gegevens / Especificaciones/ Specifiche / Specifikationer / Технические характеристики / Технічні характеристики / المواصفات / مشخصات

Type: 10 cm (4") Dual Cone Speaker Power Handling Capacity: 180 W (Peak Power) ; 20 W (RMS) Impedance: 4 Ω Mass: 0.30 kg (0.67lbs)	Typ: 10 cm Dubbla konögtalare Spänningskapacitet: 180 W (Toppström); 20 W (RMS) Impedans: 4 Ω Vikt: 0,30 kg
Typ:10 cm Doppelkonus-lautsprecher Belastbarkeit: 180 W (Spitzenleistung); 20 W (eff.) Impedanz: 4 Ω Gewicht: 0,30 kg	Тип: 10 см Двухдиффузорный динамик Максимальная выходная мощность: 180 Вт (Пиковая мощность); 20 Вт (среднеквадратичное значение) Полное сопротивление: 4 Ом Вес: 0,30 кг
Type: 10 cm Haut-parleur à double cône Puissance admissible: 180 W (Puissance de crête) ; 20 W (RMS) Impedance: 4 Ω Masse: 0,30 kg (0,67 lb)	Тип: 10 см Двоконусний гучномовець Максимальна потужність: 180 Вт (Пікова потужність); 20 Вт (середньоквадратичне значення) Повний опір: 4 Ом Вага: 0,30 кг
Type: 10 cm Dual-konus luidspreker Uitgangsvermogen: 180 W (Piekvermogen) ; 20 W (RMS) Impedantie: 4 Ω Gewicht: 0,30 kg	النوع: سماعة مخروطية ثنائية ١٠ سم قدرة التعامل مع الطاقة: ١٨٠ وات (قدرة الذروة)، ٢٠ وات (RMS) المعاوقة: ٤ أوم الوزن: ٠,٣٠ كجم
Tipo: 10 cm Altavoz de doble cono Potencia máxima: 180 W (Potencia pico); 20 W (RMS) Impedancia: 4 Ω Masa: 0,30 kg (0,67 libras)	نوع: ١٠ سانتی متر بلندگوی دو مخروطه ظرفیت قدرت: ۱۸۰ وات (حداکثر قدرت)؛ ۲۰ وات (RMS) امپدانس: ۴ اهم وزن: ۰,۳۰ کیلو گرم
Tipo: Diffusore a doppio cono da 10 cm Potenza massima: 180 W (potenza di picco) ; 20 W (potenza RMS) Impedenza: 4 Ω Peso totale: 0,30 kg	

CS-V418X

Connection / Anschluss / Connexion / Aansluiten / Conexión / Collegamento / Anslutning / Соединение / З'єднання / اتصال / التوصيل

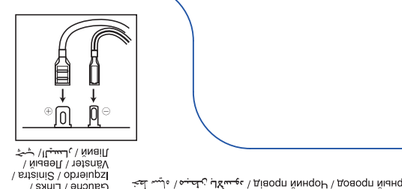

Parts / Teile / Pièces / Onderdelen / Piezas / Parti / Delar / Комплектация / Комплектація / الأجزاء / قطعات

Unit:mm(inch)
Unité:mm(pouce)