MD-203 KP / MD-203 KB / MD-203 KMC

FR	Manuel de l'utilisateur
GB	User Manual
PT	Manual do Utilizador
DE	Benutzerhandbuch
ES	Manual de instrucciones
IT	Manuale di istruzioni
NL	Handleiding

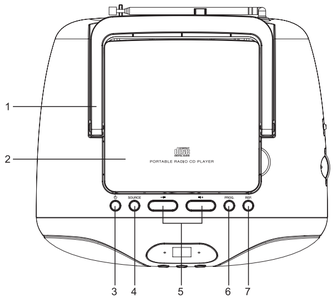

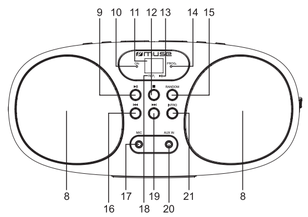

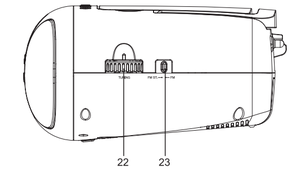

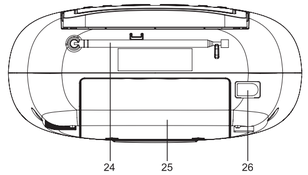

FR Lire attentivement les instructions avant de faire fonctionner l'appareil.

GB Read the instructions carefully before operating the unit.

PT Leia este manual com atenção antes de qualquer utilização.

DE Bitte lesen sie dieses handbuch vor dem gebrauch des gerätes sorgfältig durch.

ES Antes de utilizar este aparato, lea atentamente las siguientes instrucciones.

IT Leggere attentamente questo manuale prima di utilizzare l'apparecchio.

NL Lees deze handleiding aandachtig voor u het toestel gebruikt.

FR RADIO PORTABLE LECTEUR CD ET MICROPHONE

EMPLACEMENT ET DESCRIPTION DES COMMANDES

1. Poignée de transport
2. Compartiment disque
3. ⏻ MARCHE-ARRÊT
4. **SOURCE**: Selectionner la fonction FM, AUX ou CD
5. VOLUME contrôle: Réglage du volume
6. Touche **PROG.** (programmation)
7. Touche **REP.** (répétition)
8. Haut-parleurs
9. Touche ▶II (lecture / pause)
10. Indicateur **ON**
11. Affichage LED
12. Touche ■ (Arrêt)
13. Indicateur ▶II (lecture / pause)
14. Indicateur de programme (**PROG.**)
15. Touche **RANDOM** (aléatoire)
16. Touche |◀◀ (saut)
17. Prise micro (3.5MM)
18. Indicateur de répétition (**REP.**)
19. Touche ▶▶| (saut)
20. Entrée auxiliaire (**AUX IN**)
21. Touche **INTRO** (Lecture des introductions)
22. Molette **TUNING** (syntonisation) avec cadran de fréquence
23. Sélecteur de bande (**FM ST./ FM**)
24. Antenne télescopique FM
25. Compartiment à piles
26. Prise secteur (∼ **AC IN**)

ALIMENTATION

Cet appareil fonctionne sur courant alternatif 230V AC ∼ 50Hz ou avec 6 piles 1,5V de type R14/ UM-2/ «C» (non fournies).

Alimentation secteur
Branchez le cordon d'alimentation détachable (inclus) à la prise secteur se trouvant à l'arrière de l'appareil. Branchez le cordon d'alimentation sur une prise secteur murale.

FONCTIONNEMENT CC
Installez les piles dans leur compartiment. Utilisez uniquement la taille et le type de piles spécifiées. Respectez la polarité indiquée dans le compartiment. Une mauvaise Polarité peut causer des dommages à l'appareil. Ne pas essayer de recharger les piles, elles peuvent prendre feu ou exploser. Les piles doivent être remplacées lorsque : le volume sonore diminue ou le son est déformé. Afin d'éviter tout risque de fuites des piles, retirez-les si l'appareil n'est pas utilisé pendant une période prolongée.
ATTENTION: Risque d'explosion si les piles ne sont pas insérées correctement. Utilisez uniquement des piles identiques ou de type équivalent.

Attention:
- Le cordon d'alimentation doit être débranché à la fois de l'appareil et de la prise secteur pour que l'appareil fonctionne sur piles.
- Lorsque l'appareil est connecté au secteur, la source d'alimentation bascule automatiquement en alimentation secteur.
- Dans un soucis d'économie d'énergie, lorsque la lecture est terminée ou arrêtez, l'unité s'éteindra automatiquement après 15 minutes. Pour réinitialiser l'appareil, appuyez sur ⏻ pour rallumer l'appareil.

MISE EN MARCHE ET ARRET DE L'APPAREIL

1. Appuyez sur ⏻ pour mettre l'appareil en marche. l'indicateur **ON** s'allumera.
2. Appuyez sur ⏻ pour éteindre l'unité. l'indicateur **ON** s'éteindra.

SÉLECTION DE LA SOURCE

Lorsque l'appareil est allumé, appuyez plusieurs fois sur le bouton **SOURCE** pour sélectionner le mode FM, AUX. ou CD.

ÉCOUTE DE LA RADIO

1. Appuyez sur le bouton **SOURCE** pour sélectionner le mode **FM**, l'indicateur **ON** s'allumera.
2. Utilisez le sélecteur de bande **FM ST. / FM** pour sélectionner la bande de fréquences.
3. Utilisez ensuite le bouton de tuning pour atteindre la station de votre choix.
4. Réglez le niveau sonore.

Pour améliorer la réception radio:
FM: déployez l'antenne FM

ECOUTER UN CD

1. Appuyez sur le bouton **SOURCE** pour sélectionner le mode **CD**, l'indicateur **ON** s'allumera,et l'écran affiche «- -».
2. Ouvrez le clapet du CD. Insérez un CD avec l'étiquette orientée vers le haut et fermez le clapet du CD, après quelques secondes, le nombre total de piste apparaitra sur l'écran.
3. La lecture démarre automatiquement. Le numéro de piste en cours s'affichera sur l'écran. l'indicateur ▶II s'allumera.

LECTURE/PAUSE
Pour interrompre la lecture temporairement, appuyez sur la touche ▶II . L'indicateur ▶II clignotera. Pour reprendre la lecture, appuyez sur cette touche de nouveau.

Arrêt
Si vous appuyez sur la touche ■ pendant la lecture, le disque cessera d'être lu. (Le nombre total de pistes s'affichera sur l'écran).

SAUT ET RECHERCHE
Vous pouvez toujours sauter une piste en avant ou en arrière pour atteindre le numéro de piste de votre choix en appuyant sur les touches SAUT (|◀◀ / ▶▶|). Lorsque vous jouez un CD audio, tenez la touche saut appuyée. Vous pouvez faire une recherche rapide dans le CD dans la direction avant ou arrière. La lecture normale reprendra lorsque vous relâcherez la touche.

RÉPÉTER
Pour répéter la piste en cours de lecture, appuyez sur la touche **REP.** une fois. L'indicateur de répétition clignotera. Pour répéter toutes les pistes, appuyez sur la touche **REP.** deux fois. L'indicateur REPEAT s'allumera et restera allumé. Pour annuler la fonction de répétition, appuyez de nouveau sur la touche **REP.**. L'indicateur de répétition s'éteindra.

ALÉATOIRE
Appuyez sur la touche **RANDOM** une fois pendant la lecture, le numéro de la piste actuelle s'affichera une fois que les segments d'affichage cesseront de tourner.
Pour annuler la fonction aléatoire, appuyez de nouveau sur la touche **RANDOM**.

PROGRAMME
1. Lorsque la lecture est à l'arrêt, appuyez sur la touche **PROG.** «01» clignotera sur l'écran.
2. Sélectionnez le fichier de votre choix à l'aide des touches |◀◀ / ▶▶| . Appuyez sur la touche **PROG.** pour confirmer. L'indicateur de programme clignotera pendant le cours de la programmation.
3. Répétez les étapes suivantes pour programmer jusqu'à 20 pistes.
4. Appuyez sur la touche ▶II pour commencer la lecture programmée. L'indicateur de programmation s'allumera et restera éclairé.
5. Pour annuler la lecture programmée, appuyez deux fois sur la touche ■ . L'indicateur de programmation s'éteindra.

INTRO
En mode lecture, pour lire les 10 premières secondes de chaque piste, appuyez sur **INTRO**. Appuyez à nouveau sur **INTRO** pour annuler cette fonction.

Si vous rencontrez un problème de lecture CD, l'une des deux solutions peut s'avérer utile:
1. Éteignez l'unité. Déconnectez le cordon d'alimentation CA de la prise CA et reconnectez-le de nouveau.
2. Nettoyez votre disque CD.

CONNEXION D'UNE SOURCE AUXILIAIRE

1. Appuyez sur le bouton **SOURCE** pour sélectionner le mode **AUX**, l'indicateur **ON** s'allumera, et l'écran affiche «AU».
2. Connectez votre source auxiliaire (par exemple un lecteur MP3) sur la prise d'entrée AUX IN (cable non inclus).
3. Commencez la lecture de votre source auxiliaire.
4. Regler le niveau de volume desiré.
5. Pour arreter la lecture, debranchez votre source auxiliaire de la prise **AUX IN**.

FONCTION MICROPHONE

Chantez en accompagnement de la musique en branchant le microphone fourni dans la prise microphone de l'unité.
AVERTISSEMENT: Taper ou faire tomber le microphone peut endommager de manière permanente votre microphone. Ne pas faire tourner le microphone par le cordon.

MAINTENANCE

Nettoyage
ATTENTION: Déconnectez cet appareil de toute source d'alimentation avant de le nettoyer.
* Utilisez un chiffon doux, propre et sec. Dépoussiérez régulièrement les orifices de ventilation à l'arrière ou sur les côtés de l'appareil.
* L'utilisation de solvants ou de produits abrasifs ou à base d'alcool peut endommager l'appareil.
* Si un objet ou un liquide entre dans l'appareil, débranchez immédiatement ce dernier et faites-le contrôler par un ingénieur agréé.

Remarques sur les disques
* N'utilisez pas de disques de forme irrégulière (exemple : en forme de cœur, octogonaux). L'appareil pourrait présenter des dysfonctionnements.
* Ne placez pas plusieurs disques dans le compartiment.
* N'essayez pas d'ouvrir le compartiment du disque pendant la lecture.
* Ne touchez pas la lentille. Vous pourriez provoquer un dysfonctionnement.
* Si le disque est rayé, sale ou maculé de traces de doigts, l'appareil peut ne pas fonctionner. Avant la lecture, essuyez le disque avec un chiffon. Procédez du centre vers l'extérieur. Ne rangez pas les disques dans des endroits présentant des températures élevées ou une humidité importante. Ils pourraient se déformer. Après la lecture, replacez vos disques dans leur boîtier.

Remarque importante
Retirez le disque du compartiment si l'appareil doit être transporté.

FICHE TECHNIQUE

Alimentation:
Secteur: 230V ∼ 50Hz, consommation: 14W
Courant continu: 6x1.5V, type R14/ UM-2/"C" (non fournies)

Radio: FM 88-108 MHz

SECTION LECTEUR CD:
REPONSE EN FREQUENCE: 100Hz -20kHz
RAPPORT SIGNAL SUR BRUIT: 40 dB

SECTION ENTREE AUXILIAIRE: Prise auxilaire 3,5mm AUX

Remarque: les caractéristiques et les spécifications sont sujettes à modification sans préavis.

INSTRUCTIONS IMPORTANTES SUR LA SECURITE

CAUTION
RISK OF ELECTRIC SHOCK
DO NOT OPEN

ATTENTION: Pour réduire le risque de choc électrique, ne pas ouvrir l'appareil, il n'y a aucune partie à l'intérieur destinée à l'utilisateur. Confiez toutes les réparations à un personnel qualifié.

L'éclair avec le symbole de la flèche dans le triangle est un signe d'alerte avertissant l'utilisateur de "tension dangereuse" à l'intérieur de l'unité.

Le point d'exclamation dans le triangle est un signe d'alerte avertissant l'utilisateur d'instructions importantes accompagnant le produit.

La marque d'avertissement est située en dessous de l'appareil.

AVERTISSEMENT: POUR PRÉVENIR TOUT RISQUE D'INCENDIE OU DE CHOC ÉLECTRIQUE, N'EXPOSEZ PAS CET APPAREIL À LA PLUIE OU À L'HUMIDITÉ.

ATTENTION: Radiations laser invisibles lorsque les dispositifs de sécurité sont ouverts ou défectueux.
Ce lecteur de disque compact est classifié comme un produit laser de CATEGORIE 1, la marque PRODUIT LASER DE CATEGORIE 1 est située sur le cabinet en dessous de l'appareil.

CLASS 1 LASER PRODUCT
PRODUCTO LÁSER CLASE 1
PRODUIT LASER DE CLASSE 1

IMPORTANT
- Utilisez cet appareil sous un climat tempéré.
- La plaque signalétique se trouve à l'arrière de cet appareil.
- Veiller à avoir une distance minimale de 5 cm autour de l'appareil pour une aération suffisante et que la ventilation ne soit pas gênée en recouvrant les orifices d'aération de l'appareil avec des objets tels que journaux, nappes, rideaux……
- Ne placez pas de sources de flammes nues, telles que des bougies allumées sur l'appareil.
- Ne pas exposer l'appareil à des gouttes d'eau ou éclaboussures.
- Ne placez pas d'objets remplis de liquides, tels que verre, vase ou objets similaires sur l'appareil.
- Ne pas jeter les piles dans le feu! Respectez l'environnement lors de la disposition des piles usagées.
- Les piles ne doivent pas être exposées à une chaleur excessive comme le soleil, le feu ou autre source de chaleur similaire.
- La fiche du cordon d'alimentation est utilisée comme dispositif de débranchement et doit rester facilement accessible. Pour être totalement déconnecté, cette fiche doit être débranchée du réseau complètement. La prise de courant ne doit pas être obstruée et doit être facilement accessible lors de son utilisation.
- Sous l'influence du phénomène transitoire rapide et / ou phénomène électrostatique électrique, le produit pourrait présenter des dysfonctionnements et l'utilisateur devra faire une réinitialisation de l'appareil.
- Avant de jeter des piles, consultez votre revendeur car celui-ci peut les reprendre pour les recycler.
- Le fonctionnement normal du produit peut être perturbé par de fortes interférences électromagnétiques. Si tel est le cas, il suffit de réinitialiser le produit pour qu'il reprenne son fonctionnement normal en suivant le manuel d'instructions. Si le fonctionnement ne revient toujours pas à la normale, veuillez déplacer et utiliser le produit dans un endroit offrant une meilleure réception.

Si à l'avenir, vous deviez vous débarrasser de ce produit, sachez que les produits électriques usagés ne doivent pas être jetés avec les ordures ménagères. Des installations destinées au recyclage existent. Vérifiez auprès de votre municipalité ou demandez à votre revendeur des conseils. (Directive Déchets d'Equipements Electriques et Electroniques)

Nos emballages peuvent faire l'objet d'une consigne de tri, pour en savoir plus: www.quefairedemesdechets.fr

NEW ONE S.A.S
10, Rue de la Mission, 25480 Ecole Valentin, France

CE

GB PORTABLE SING-A-LONG RADIO CD PLAYER

LOCATION AND DESCRIPTION OF CONTROLS

1. Carrying handle
2. CD compartment
3. ⏻ To turn unit on-off
4. **SOURCE**: To select FM, AUX IN or CD mode
5. VOLUME control: volume up / down
6. **PROGRAM** button (**PROG.**)
7. **REPEAT** button (**REP.**)
8. Speakers
9. ▶II Play/Pause button
10. Power ON indicator
11. LED display
12. ■ STOP button
13. ▶II Play/ Pause indicator
14. Program indicator (**PROG.**)
15. **RANDOM** button
16. |◀◀ : Skip button
17. MIC jack
18. Repeat indicator (**REP.**)
19. ▶▶| : Skip button
20. **AUX IN** jack
21. **INTRO** button
22. **TUNING** knob with dial scale
23. FM selector (**FM ST./ FM**)
24. FM telescopic antenna
25. Battery compartment
26. AC socket (∼ **AC IN**)

POWER SUPPLY

This set operates on AC 230V ∼ 50Hz or 6 x 1.5V R14/ UM-2/ "C" size batteries (not provided).

AC OPERATION
Connect the detachable AC cord (included) to the AC socket on the rear of the unit. Insert the AC power cord into a convenient standard AC wall outlet.

DC OPERATION
Install the batteries in their compartment. Use only the size and type of batteries specified .Respect the polarity indicated in the compartment. Improper polarity can cause damage to the device. Do not attempt to recharge the batteries, they can catch fire or explode. The batteries need to be replaced when: The volume decreases, or sound is distorted during operation. In order to avoid leakage, remove the batteries when unit will not be used for a long period of time.
CAUTION: Danger of explosion if batteries are incorrectly replaced. Replace only with the same or equivalent type.

Note:
- The AC cord must be unplugged from both the socket on the unit and the power outlet for the unit to run on the batteries.
- When the set is connected to the mains, the power source automatically switches to AC.
- In a concern of saving energy, when playback has reached to the end or not playing, the unit will automatically turn off after 15 minutes. To reset the unit, press ⏻ to turn ON the unit again.

TURNING UNIT ON/OFF

1. Press ⏻ button to turn on the unit. The **ON** indicator will light up.
2. Press ⏻ button to turn off the unit. The **ON** indicator will turn off.

SELECTING FUNCTION

When the unit is on, repeatedly press **SOURCE** button to select desired mode: FM, AUX. CD.

LISTENING TO THE RADIO

1. Repeatedly press **SOURCE** button to select **FM** mode, The **ON** indicator will light up.
2. Slide the FM selector to select between FM stereo and FM mono.
3. Use the **TUNING** control to tune to your desired radio station.
4. Adjust the volume level.

To enhance radio reception ability:
FM: Extend the telescopic antenna.

LISTENING TO CD

1. Repeatedly press **SOURCE** button to select **CD** mode, The **ON** indicator will light up. and display blinks "- -"
2. Open the CD door. Insert a CD with label facing up and close the CD door. After a few seconds, the total number of tracks will show on display.
3. Playback starts automatically. The current track number will show on display. The ▶II indicator will light up.

PLAY/PAUSE
To temporarily stop playing, press ▶II button. The ▶II indicator will flash.
To resume play, press this button again.

STOP
If the ■ button is pressed in the course of playing, the disc will cease to play. (Total number of tracks will show on display).

SKIP AND SEARCH
You can always skip forward or backward to your desired track number by pressing the SKIP (|◀◀ / ▶▶|) buttons. When playing any audio CD, press and hold the SKIP button. The CD will search at high speed in the forward or backward direction. Normal play will continue when you release the button.

REPEAT
To repeat the track currently playing, press the **REP.** button once. The repeat indicator will flash. To repeat all tracks, press the **REP.** button twice. The REPEAT indicator will light up and stay lit. To cancel the repeat function, press **REP.** button again. The repeat indictor will turn off.

RANDOM
Press the **RANDOM** button once during playback, the current track number will show after the display segments stop rolling. To cancel the random function, press **RANDOM** button again.

PROGRAM
1. In stop mode, press **PROG.** button. "01" will flash on display.
2. Press |◀◀ / ▶▶| to select a desired track and press **PROG.** button to conform. The program indicator will flash in the course of programming.
3. Repeat above steps to program up to 20 tracks.
4. Press ▶II button to start program playback. The program indicator will light up and stay lit.
5. To cancel program playback, press ■ button twice. The program indicator will turn off.

Intro playback
During playback, press **INTRO** button to play the first 10 seconds of each track. Press **INTRO** again to cancel this function.

If you encounter CD playback problem, either of the following ways may help:
1. Turn off the unit. Disconnect the AC power cord from AC outlet and reconnect it again.
2. Clean your CD disc.

CONNECTING AUXILIARY SOURCE

1. Repeatedly press **SOURCE** button to select **AUX** mode. The **ON** indicator will light up, and display shows "AU".
2. Connect your auxiliary source (e.g. mp3 player) to the AUX IN jack on the unit (cable not included).
3. Start playback from your auxiliary source.
4. Adjust the volume to desired level.
5. To stop playback, disconnect your auxiliary source from the **AUX IN** jack.

SING ALONG FUNCTION

Sing along with the music by plugging the provided microphone into the microphone jack on the unit.
WARNING: Tapping or dropping the microphone can permanently damage your microphone. Resist the urge to swing the microphone around by the cord.

MAINTENANCE

Cleaning
WARNING: Disconnect the unit from the mains supply before cleaning.
* Use a soft, dry, clean cloth. Regularly dust the vents at the back or sides.
* Using solvents, abrasive or alcohol-based products risks damaging the appliance.
* If an object or liquid enters inside the appliance, unplug it immediately and have it checked by an authorized engineer.

Notes on disc
* Do not use irregular shape CDs (example: heart-shaped, octagonal ones). It may result in malfunctions.
* Do not place more than one disc in the disc compartment.
* Do not try to open the disc compartment during playing.
* Do not touch the lens. Doing so may cause malfunction.
* If there is a scratch, dirt or fingerprints on the disc, it may cause tracking error. Before playing, clean the disc with a cleaning cloth. Wipe the disc from the center out. Don't store discs in places with high temperatures or high humidity, they can become warped. After playing, store the disc in its case.

Important Note
Before transporting the unit, remove the disc from the disc compartment.

TECHNICAL SPECIFICATIONS

POWER SUPPLY:
AC 230V ∼ 50Hz, 14W consumption
DC 9V 6x1.5V, battery type R14/UM-2/"C" size (not provided)

RADIO SECTION: FM 88-108 MHz

CD PLAYER SECTION:
FREQUENCY RESPONE: 100Hz -20kHz
SIGNAL- TO – NOISE RATIO: 40dB

AUX IN SECTION: 3.5mm AUX jack

Note: Design and specification are subject to change without notice.

IMPORTANT SAFETY INSTRUCTION

CAUTION
RISK OF ELECTRIC SHOCK
DO NOT OPEN

CAUTION: To reduce the risk of electric shock, do not open the device, there is no party inside for the user. Refer all servicing to qualified personnel.

The lightning with the arrow symbol in the triangle is a warning sign alerting the user to "dangerous voltage" inside the unit.

The exclamation point in the triangle is a warning sign alerting the user of important instructions accompanying the product.

The caution mark is located on bottom of the device.

WARNING: TO PREVENT FIRE OR SHOCK HAZARD, DO NOT EXPOSE THIS APPLIANCE TO RAIN OR MOISTURE.

CAUTION: Invisible laser radiation when open and interlocks defeated. Avoid exposure to beam. This compact disc player is classified as a CLASS 1 LASER product. The CLASS 1 LASER PRODUCT marking is located on the bottom cabinet.

CLASS 1 LASER PRODUCT
PRODUCTO LÁSER CLASE 1
PRODUIT LASER DE CLASSE 1

IMPORTANT
- The use of apparatus in moderate climates.
- The Marking plate is located at the back of the device.
- Make sure to have a minimum distance of 5 cm around the unit for sufficient ventilation.
- Ensure that the ventilation openings is not covered with items such as newspapers, tablecloths, curtains, etc.
- Do not place naked flame sources, such as lighted candles on the apparatus.
- Do not expose this appliance to dripping or splashing water.
- Do not place objects filled with liquids, such as glass, vase on the device.
- Do not throw batteries into fire! Respect the environment when disposing of used batteries.
- Batteries should not be exposed to excessive heat such as sunshine, fire or other similar heat source.
- The power plug is used as a disconnect device and must be easily accessible. To be completely disconnected from the power, the plug of the appliance should be disconnected completely. The socket must not be obstructed and should be easily accessible during intended use.
- Under the influence of fast transient and / or electrostatic electric phenomenon, the product may malfunction and the user must perform a power reset of the device
- Before throwing any batteries away, consult your distributor who may be able to take them back for specific recycling.
- The normal function of the product may be disturbed by strong Electro-Magnetic Interference. If so, simply reset the product to resume normal operation by following the instruction manual. In case the function could not resume, please use the product in other location.

If in the future, you need to get rid of this product, please note that Waste electrical products should not be disposed of with household waste. Recycling facilities exist. Check with your municipality or ask your dealer for advice. (Directive for Waste Electrical and Electronic Equipment)

NEW ONE S.A.S
10, Rue de la Mission, 25480 Ecole Valentin, France

CE

PT RÁDIO PORTÁTIL PARA CANTAR COM MÚSICAS E TOCADOR DE CD

DESCRIÇÃO DO APARELHO

1. Pega
2. Compartimento para disco
3. ⏻ Para ligar e desligar o aparelho
4. **SOURCE**: Para selecionar o modo: FM, AUX IN ou CD mode
5. VOLUME controle: aumentar o volume / abaixar o volume
6. Botão **PROG.** (programação)
7. Botão **REP.** (Repetição)
8. Altifalantes
9. Botão ▶II (Leitura/Pausa)
10. Indicador LIGADO (**ON**)
11. Tela
12. Botão ■ (Parar)
13. ▶II Indicador Reproduzir/Pausar
14. Indicador de Programação (**PROG.**)
15. Botão **RANDOM** (ALEATORIA)
16. Botão |◀◀
17. Tomada MIC
18. Indicador Repetir (**REP.**)
19. Botão ▶▶|
20. Tomada de entrada Aux (**AUX IN**)
21. Botão **INTRO** (INTRODUÇÃO)
22. Sintonizador com marcações (**TUNING**)
23. Seleccionador FM (**FM ST./ FM**)
24. Antena telescópica FM
25. Compartimento para pilha
26. Tomada AC (∼ **AC IN**)

ALIMENTAÇÃO

Este aparelho trabalha com AC 230V ∼ 50Hz ou 6 pilhas x 1,5V de tamanho R14/ UM-2/"C" (não incluídas)

Funcionamento AC
Ligue o cabo AC (incluído) na tomada AC nas costas da unidade, ligue o cabo de alimentação numa tomada AC padrão adequada.

Funcionamento DC
Instale as baterias em seu compartimento. Utilize apenas pilhas que respeitam as recomendações do fabricante. Certifique-se de que respeita a polaridade aquando da colocação de pilhas (ver compartimento). A inobservância da polaridade pode danificar o aparelho. Não tente recarregar pilhas não recarregáveis. Podem sofrer um sobreaquecimento e explodir. As pilhas devem ser substituídas quando: O volume diminuir, ou o som ficar distorcido durante o funcionamento. De forma a evitar fugas, retire as pilhas se não usar o dispositivo durante um longo período.
ATENÇÃO: Riscos de explosão se as pilhas não forem inseridas correctamente. Utilize apenas pilhas idênticas ou de tipo equivalente.

Nota:
- O cabo CA deve ser desligado tanto da tomada como do transformador para a unidade poder funcionar com as baterias.
- Quando o cabo AC estiver ligado da unidade principal à tomada da parede, a alimentação muda automaticamente para AC.
- No interesse de economizar energia, quando a reprodução chegar ao final ou não haja nenhuma reprodução, o aparelho se desligará automaticamente em 15 minutos. Para reiniciar a unidade, pressione ⏻ para LIGAR a unidade novamente.

LIGANDO/DESLIGANDO O APARELHO

1. Pressione ⏻ uma vez para ligar o aparelho. O indicador LIGADO se acenderá.
2. Pressione ⏻ uma vez para desligar o aparelho. O indicador LIGADO se apagará.

SELECÇÃO DE FONTE

Quando a unidade estiver ligada, pressione repetidamente o botão **SOURCE** para selecionar o modo: FM, AUX ou CD.

AUDIÇÃO DO RÁDIO

1. Pressione **SOURCE** várias vezes para selecionar o modo **FM**, O indicador LIGADO se acenderá.
2. Deslize o seletor de FM para selecionar entre FM estéreo e FM mono.
3. Utilize, de seguida, o botão **TUNING** para regular a frequência pretendida.
4. Regule o nível sonoro com a ajuda do botão rotativo VOLUME.

Para melhorar a qualidade de recepção rádio:
FM: Estique a antena.

ESCUTANDO UM CD

1. Pressione **SOURCE** várias vezes para selecionar o modo **CD**, O indicador LIGADO se acenderá, e "- -" piscará na tela.
2. Abra o compartimento do CD. Insira um CD com a etiqueta voltada para cima e feche o compartimento do CD. Depois de alguns segundos, o número total de faixas será exibido na tela.
3. A reprodução começará imediatamente, O número da faixa atual será exibido na tela. O indicador ▶II se acenderá.

REPRODUZIR/PAUSAR
Para interromper temporariamente, pressione o botão ▶II . O indicador ▶II piscará.
Para restaurar a reprodução, pressione esse botão novamente.

PARAR
Caso o botão ■ for pressionado durante uma reprodução, a reprodução do disco irá parar. (o número total de faixas será exibido na tela).

PULAR E BUSCAR
Você sempre poderá avançar ou voltar para o número da faixa desejado ao pressionar os botões PULAR (|◀◀ / ▶▶|). Quando estiver reproduzindo qualquer CD de áudio, mantenha o botão PULAR pressionado. Uma busca em alta velocidade para frente ou para trás será realizada no CD. A reprodução normal será restaurada quando você soltar o botão.

REPETIR
Para repetir a faixa que está sendo atualmente reproduzida, pressione o botão **REP.** uma vez. O indicador Repetir piscará. Para repetir todas as faixas, pressione o botão **REP.** duas vezes. O indicador REPETIR se acenderá e permanecerá aceso. Para cancelar a função repetir, pressione o botão **REP.** novamente. O indicador repetir se desligará.

REPRODUÇÃO ALEATÓRIA
Pressione o botão **RANDOM** uma vez quando estiver reproduzindo, o número da faixa atual será exibido assim que os segmentos da tela pararem de passar. Para cancelar a função repetir, pressione o botão **RANDOM** novamente.

PROGRAMAR
1. Quando a reprodução estiver parada, prima o botão **PROG.** e "01" piscará na tela.
2. Seleccione o ficheiro pretendido com a ajuda dos botões |◀◀ / ▶▶| . Prima o botão **PROG.** para confirmar.O indicador programar piscará enquanto vocês tiver programando.
3. Repita os passos acima para programar até 20 faixas.
4. Prima o botão ▶II para iniciar a reprodução programada. O indicador programar se acenderá e permanecerá aceso.
5. Para cancelar a reprodução programada, pressione o botão ■ duas vezes. O indicador programar se desligará.

INTRO (INTRODUÇÃO)
pressione **INTRO** para reproduzir os primeiros 10 segundos de cada faixa, pressione **INTRO** novamente para cancelar esta função.

Caso você encontre problemas quando for tocar um CD, uma das seguintes soluções poderá ajudá-lo:
1. Desligue o aparelho. Retire o fio da tomada e conecte-o de volta.
2. Limpe o seu CD.

UTILIZAÇÃO DA ENTRADA AUXILIAR

1. Pressione **SOURCE** várias vezes para selecionar o modo **AUX**, O indicador LIGADO se acenderá, e "AU" piscará na tela.
2. Conecte a origem auxiliar (por exemplo um tocador mp3) ao conector AUX IN no aparelho (fio não acompanha).
3. Arranque a reprodução na sua fonte auxiliar.
4. Ajuste o volume sonoro para o nível pretendido.
5. Para parar a reprodução, desligue a fonte áudio externa com ligação à tomada **AUX IN**.

FUNÇÃO DE KARAOKÊ

Cante músicas ao conectar o microfone fornecido no conector de microfone do aparelho.
ATENÇÃO: Bater ou derrubar o microfone poderá causar defeitos permanentes a ele. Resista o impulso de balançar o microfone pelo fio.

MANUTENÇÃO

Limpeza
ATENÇÃO: Desligue este aparelho de qualquer fonte de alimentação antes de proceder à sua limpeza.
* Utilize um pano macio, limpo e seco. Limpe regularmente os orifícios de ventilação na parte de trás ou nos lados do aparelho para eliminar as partículas de pó.
* A utilização de solventes ou de produtos abrasivos ou à base de álcool pode danificar o aparelho.
* Se um objecto ou líquido entrar no aparelho, desligue-o de imediato e solicite a sua inspecção por um técnico autorizado.

Observações relativas aos discos
* Não utilize discos de forma irregular (exemplo: em forma de coração, octogonais). O aparelho pode ficar avariado.
* Não coloque mais do que um disco no compartimento.
* Não tente abrir o compartimento do disco durante a reprodução.
* Não toque na lente dado que pode causar uma avaria no aparelho.
* Se o disco estiver riscado, sujo ou marcado com dedadas, o aparelho pode não funcionar. Antes da reprodução, limpe o disco com um pano. Proceda do centro para fora. Não arrume os discos em locais com temperaturas altas ou uma humidade significativa. Podem ficar deformados. Após a reprodução, volte a colocar os discos nas respectivas caixas.

Observação importante
Retire o disco do compartimento se o aparelho tiver de ser transportado.

ESPECIFICAÇÕES

Alimentação:
AC 230V ∼ 50Hz, consumo 14W
6x1,5V, bateria do modelo R14/ UM- 2/"C" (não inclusa)

Rádio: FM 88-108MHz

INFORMAÇÕES DO REPRODUTOR DE CD:
FREQUÊNCIA DE RESPOSTA: 100Hz -20kHz
PROPORÇÃO DE SINAL-PARA-RUÍDO: 40dB

INFORMAÇÕES DA ENTRADA AUXILIAR: Conexão AUX de 3,5mm

Nota: O desenho e as especificações estão sujeitas a mudanças sem aviso prévio.

INSTRUÇÕES DE SEGURANÇA IMPORTANTES

CAUTION
RISK OF ELECTRIC SHOCK
DO NOT OPEN

ATENÇÃO: Para reduzir o risco de choque eléctrico, não desmonte o aparelho. O aparelho não contém qualquer peça passível de ser reparada pelo utilizador. Confie todas as operações de manutenção a um técnico qualificado.

O símbolo do relâmpago com uma seta e situado no interior de um triângulo destina-se a alertar o utilizador para a presença de uma "tensão perigosa" no aparelho.

O ponto de exclamação no interior de um triângulo destina-se a alertar o utilizador para a presença de instruções importantes no manual que acompanha o aparelho.

O indicador de cuidado poderá ser encontrado na parte inferior do aparelho.

ADVERTÊNCIA: PARA PREVENIR O RISCO DE INCÊNDIO OU DE CHOQUE ELÉCTRICO, NÃO EXPONHA ESTE APARELHO A CHUVA OU HUMIDADE.

ATENÇÃO: São emitidas radiações invisíveis quando os dispositivos de segurança são abertos ou defeituosos.
Esse reprodutor de discos compactos é classificado como um produto de LASER DE CLASSE 1. O indicador de PRODUTOS DE LASER DE CLASSE 1 pode ser encontrado na parte inferior do invólucro do aparelho.

CLASS 1 LASER PRODUCT
PRODUCTO LÁSER CLASE 1
PRODUIT LASER DE CLASSE 1

ATENÇÃO
- Utilize este aparelho num clima temperado.
- A placa de características situa-se na parte de trás deste aparelho.
- Certifique-se de que respeita uma distância mínima de 5 cm à volta do aparelho de modo a permitir uma ventilação suficiente.
- Certifique-se de que garante uma ventilação correcta do aparelho e que não tapa os orifícios de ventilação com objectos como jornais, toalhas, cortinas, etc.
- Não coloque qualquer fonte de calor, como uma vela acesa, sobre ou na proximidade do aparelho.
- Não exponha o aparelho a salpicos ou a humidade.
- Não coloque objectos que contenham líquido, como uma jarra, sobre ou na proximidade do aparelho.
- Não deite as pilhas no fogo! Certifique-se de que respeita o ambiente quando eliminar pilhas gastas.
- Não exponha as pilhas a calor excessivo, como raios do sol, fogo ou outras fontes de calor semelhantes.
- A ficha de alimentação de rede permite desligar o aparelho e deve ficar facilmente acessível. Para cortar a alimentação do aparelho, desligue de vez a ficha de alimentação de rede da tomada de rede. A ficha de alimentação de rede não pode estar tapada e deve ser facilmente acessível durante a utilização.
- Sob o efeito de fenómenos electrostáticos e/ou eléctricos transitórios, o produto pode apresentar anomalias e pode acabar por ser necessário proceder-se a uma reinicialização.
- Antes de eliminar as pilhas, consulte o seu distribuidor que poderá estar em condições de as aceitar de volta para fins de reciclagem específica.
- A função normal do produto pode ser interrompida por fortes interferências eletromagnéticas. Nesse caso, basta reiniciar o produto para retomar a operação normal seguindo o manual de instruções. Caso a função não possa ser retomada, utilize o produto noutro local.

Caso pretenda descartar-se deste aparelho, proceda à sua reciclagem num centro de recolha para electrodomésticos. Procure obter informações sobre o centro de reciclagem mais próximo. Informe-se junto das autoridades locais ou do seu revendedor local para a obtenção de pormenores adicionais (Directiva sobre os Resíduos dos Equipamentos Eléctricos e Electrónicos).

NEW ONE S.A.S
10, Rue de la Mission, 25480 Ecole Valentin, France

CE

DE TRAGBARER SINGALONG-RADIO-CD-PLAYER

BESCHREIBUNG DES GERÄTES

1. Traggriff
2. Disk-Fach
3. ⏻ Gerät ein-/ ausschalten
4. **SOURCE**: FM (UKW), AUX IN oder CD auswählen.
5. VOLUME: Lautstärke erhöhen / verringern
6. Taste **PROG.** (Programmierung)
7. Taste **REP.** (Wiederholung)
8. Lautsprecher
9. Taste ▶II (Wiedergabe und Pause)
10. EIN –Anzeige (**ON**)
11. LED Anzeige
12. Taste ■
13. Taste ▶II (Wiedergabe und Pause)
14. Programmanzeige (**PROG.**)
15. Zufallstaste (**RANDOM**)
16. Taste |◀◀
17. Eingang MIC (3.5MM)
18. Wiederholungsanzeige (**REP.**)
19. Taste ▶▶|
20. AUX-Eingang (**AUX IN**)
21. Taste **INTRO**
22. Frequenzdrehknopf mit Frequenzskala
23. Frequenzbandwähler (**FM ST./ FM**)
24. FM-Teleskopantenne
25. Batterie-Fach
26. AC-Buchse (∼ **

WIEDERGABE / PAUSE
Um die Wiedergabe vorübergehend zu unterbrechen, betätigen Sie die Taste ▶II . Die Anzeige ▶II fängt an zu blinken.
Zum Fortfahren der Wiedergabe betätigen Sie diese Taste bitte erneut.

STOPP
Wenn die Taste ■ während der Wiedergabe betätigt wird, wird die Wiedergabe der Disc gestoppt. (Gesamtzahl der Titel wird in der Anzeige angezeigt.)

TITEL ÜBERSPRINGEN / SCHNELLSUCHLAUF
Sie können jederzeit zu der gewünschten Titelnummer springen, indem Sie die Auswahltasten (⏮ / ⏭) benutzen.
Während der CD-Wiedergabe, halten Sie die SKIP-Taste gedrückt. Das Gerät durchsucht die CD dann mit hoher Geschwindigkeit vor bzw. zurück. Die normale Wiedergabe wird fortgesetzt, wenn Sie die Taste loslassen.

WIEDERHOLUNG
Um den momentan wiedergegeben Titel zu wiederholen, betätigen Sie die **REP.**-Taste. Die Wiederholungsanzeige fängt an zu blinken. Um alle Titel zu wiederholen, betätigen Sie die **REP.**-Taste ein weiteres Mal. Die REPEAT-Anzeige leuchtet auf. Um die Wiederholungsfunktion abzubrechen, betätigen Sie die **REP.**-Taste erneut. Die Wiederholungsanzeige geht aus.

RANDOM (ZUFALLSWIEDERGABE)
Betätigen Sie die **RANDOM**-Taste der Wiedergabe und Titelnummer erscheint nachdem die Anzeigesegmente still stehen. Um die Zufallswiedergabe abzubrechen, betätigen Sie die **RANDOM**-Taste erneut.

PROGRAMMWIEDERGABE
1. Wenn die Wiedergabe angehalten ist, drücken Sie auf die Taste **PROG.** "01" blinkt in der Anzeige.
2. Wählen Sie die gewünschte Datei mit Hilfe der Tasten (⏮ / ⏭) . Drücken Sie zur Bestätigung die Taste **PROG.** Die Programmanzeige blinkt während des Programmieren der Titel.
3. Wiederholen Sie die obigen Schritte für bis zu 20 Titel.
4. Drücken Sie auf die Taste ▶II , um die programmierte Wiedergabe zu beginnen. Die Programmanzeige blinkt auf und leuchtet dann weiter.
5. Um die Programmwiedergabe abzubrechen, betätigen Sie die Taste ■ zweimal. Die Programmanzeige geht dann aus.

INTRO
Um die ersten 10 Sekunden jedes Titels wiederzugeben, Drücken Sie **INTRO**. Drücken Sie erneut **INTRO**, um diese Funktion abzubrechen.

Falls CD-Wiedergabeprobleme auftreten, versuchen Sie sie auf eine der folgenden Weisen zu beheben:
1. Schalten Sie das Gerät aus, trennen Sie es von der Stromversorgung ab und schließen Sie es erneut an.
2. Reinigen Sie Ihre Compact-Disc.

ANSCHLUSS EINER ZUSATZQUELLE

1. Drücken Sie wiederholt die Taste **SOURCE** zur Auswahl des **AUX**-Modus, Die **ON** (Ein)-Anzeige leuchtet daraufhin auf, "AU" blinkt in der Anzeige.
2. Schließen Sie Ihr externes Gerät (z.B. MP3-Player) an den AUX IN Eingang an der Oberseite des Geräts an (Kabel nicht mitgeliefert).
3. Beginnen Sie mit dem Playback Ihrer Zusatzquelle.
4. Stellen Sie die Lautstärke auf den gewünschten Pegel ein.
5. Um das Playback zu beenden, nehmen Sie Ihre Zusatzquelle aus der **AUX IN** Buchse heraus.

SINGALONG-FUNKTION

Singen Sie mit der abgespielten Musik mit, indem Sie das mitgelieferte Mikrofon am Mikrofoneingang des Geräts anschließen.
WARNUNG: Stoßeinwirkungen oder Herunterfallen des Mikrofons kann zu permanenten Schäden führen. Halten Sie sich zurück, wenn Sie das Verlangen verspüren das Mikrofon am Kabel hängend schwingen zu lassen.

WARTUNG

Reinigung
ACHTUNG: Entfernen Sie alle Geräte von den vorhandenen Stromquellen, bevor Sie das Gerät reinigen.
* Verwenden Sie ein weiches, trockenes und sauberes Tuch. Entfernen Sie regelmäßig den Staub von den Lüftungsöffnungen hinten und an den Seiten.
* Die Verwendung von Lösungsmitteln, scharfen Reinigungsmitteln oder alkoholhaltigen Reinigungsmitteln kann das Gerät beschädigen.
* Wenn ein Gegenstand oder eine Flüssigkeit in das Gerät gelangt, ziehen Sie sofort den Netzstecker und lassen Sie das Gerät von einem zugelassenen Fachmann prüfen.

HINWEISE ZU DEN DISKS
* Verwenden Sie keine CDs mit speziellen Formen (achteckige, herzförmige CDs...), die Störungen des Gerätes hervorrufen könnten.
* Legen Sie nicht mehr als eine Disk in das CD-Fach ein.
* Versuchen Sie nicht, das CD-Fach während der Wiedergabe zu öffnen.
* Berühren Sie nicht die Linse, denn dadurch könnten Störungen des Gerätes hervorgerufen werden.
* Eine CD, die Kratzer, Staub oder Fingerspuren aufweist, kann Störungen verursachen. Nach dem Abspielen, reinigen Sie die CD mit einem Tuch. Reinigen Sie die CD immer von innen nach außen. Räumen Sie CDs nicht an zu heißen oder nassen Stellen auf, damit sie nicht verformt werden. Räumen Sie Ihre CDs nach dem Abspielen in der zugehörigen Hülle auf.

Wichtiger Hinweis
Vor dem Transport des Geräts die eventuell vorhandene Disc herausnehmen.

TECHNISCHE EIGENSCHAFTEN

Netzstromversorgung:
AC: 230V ~ 50Hz, Stromverbrauch 14W
DC: 6 Batterien Typ R14/UM-2/"C" (nicht im Lieferumfang enthalten)

RADIO: FM 88-108MHz

CD-PLAYER:
FREQUENZBEREICH: 100 Hz - 20 kHz
RAUSCHABSTAND: 40 dB

AUX-BETRIEB: 3,5-mm-AUX-Anschluss

Bemerkung: Gestaltung und Ausführung bleiben Änderungen vorbehalten.

WICHTIGE SICHERHEITSANWEISUNGEN

CAUTION RISK OF ELECTRIC SHOCK DO NOT OPEN

ACHTUNG: Um Elektroschockgefahr zu vermeiden, dürfen Sie dieses Gerät nicht demontieren. Das Gerät enthält keine Teile, die der Benutzer selbst reparieren kann. Vertrauen Sie die Instandhaltung des Geräts einem Fachmann an.

Das in einem Pfeil endende Blitzsymbol innerhalb eines Dreiecks weist den Benutzer auf die Gegenwart einer „gefährlichen Spannung" im Gerät hin.

Das Ausrufezeichen im Inneren eines Dreiecks weist den Benutzer auf wichtige Anweisungen hin, die sich in dem das Gerät begleitenden Handbuch befinden.

Das Warnsymbol befindet sich auf der Unterseite des Geräts.

WARNUNG: UM BRAND- UND ELEKTROSCHOCKGEFAHR VORZUBEUGEN, DÜRFEN SIE DIESES GERÄT WEDER REGEN NOCH FEUCHTIGKEIT AUSSETZEN.

ACHTUNG: Beim Umgehen der Sicherheitsvorrichtungen oder wenn diese defekt sind, kann aus dem Gerät unsichtbare Laserstrahlung austreten.
Dieser CD-Player wurde als Klasse I Laserprodukt eingestuft. Der Hinweis KLASSE 1 LASER PRODUKT befindet sich auf der Unterseite des Gehäuses.

CLASS 1 LASER PRODUCT
PRODUCTO LÁSER CLASE 1
PRODUIT LASER DE CLASSE 1

ACHTUNG
- Verwenden Sie dieses Gerät in klimatisch gemäßigter Umgebung.
- Das Typenschild befindet sich auf der Rückseite des Geräts.
- Achten Sie auf einen Mindestabstand von 5 cm zu Ihrem Gerät, um eine ausreichende Belüftung zu gewährleisten.
- Stellen Sie eine ausreichende Belüftung des Geräts sicher und behindern Sie die Belüftungsöffnungen nicht mit Gegenständen wie z. B. Zeitungen, Tischdecken, Vorhängen, usw.
- Stellen Sie keine Wärmequelle wie eine angezündete Kerze auf oder in der Nähe des Geräts ab.
- Setzen Sie das Gerät niemals Wasserspritzern oder Feuchtigkeit aus.
- Stellen Sie kein mit Wasser gefülltes Gefäß, wie z. B. Vasen, in der Nähe des Geräts ab.
- Werfen Sie Batterien nicht ins Feuer! Entsorgen Sie leere Batterien umweltgerecht.
- Batterien dürfen keiner übermäßigen Hitze ausgesetzt werden (wie zum Beispiel praller Sonne, Feuer oder anderen ähnlichen Hitzequellen).
- Mit dem Netzstecker kann das Gerät vom Netz getrennt werden, er muss daher leicht zugänglich sein. Um das Gerät vollständig vom Netz zu trennen, trennen Sie den Netzstecker komplett von der Netzsteckdose. Der Netzstecker darf nicht behindert werden und muss während der Verwendung leicht zugänglich sein.
- Unter der Einwirkung von elektrostatischen und/oder elektrischen Phänomen kann das Produkt Fehlfunktionen aufweisen. Ein Zurücksetzen auf die Werkseinstellungen kann sich als notwendig erweisen.
- Aufgebrauchte Batterien bitte nicht wegwerfen, sondern fragen Sie bei Ihrem Händler nach ob dieser möglicherweise Batterien zum speziellen Wiederverwerten (Recycling) entgegen nimmt und sammelt.
- Der ordnungsgemäße Betrieb des Geräts kann durch starke elektromagnetische Störungen beeinträchtigt werden. Setzen Sie das Gerät in solch einem Fall gemäß den Angaben in der Bedienungsanleitung zurück, um den normalen Betrieb wieder herzustellen. Falls der ordnungsgemäße Betrieb nicht fortgesetzt werden kann, versuchen Sie das Gerät an einem anderen Ort zu verwenden.

Wenn Sie dieses Gerät entsorgen möchten, denken Sie daran, es bei einer Sammelstelle für elektrische Haushaltsgeräte zu entsorgen. Erkundigen Sie sich nach Ihrer nächstgelegenen Wertstoffsammelstelle. Für detaillierte Informationen wenden Sie sich an die örtlichen Behörden oder an Ihren Händler. (Richtlinie über elektrische und elektronische Abfallgeräte).

NEW ONE S.A.S
10, Rue de la Mission, 25480 Ecole Valentin, France

ES REPRODUCTOR PORTÁTIL DE CD CON RADIO PARA CANTAR A CORO

DESCRIPCIÓN DEL APARATO

1. Asa de transporte
2. Compartimento del disco
3. ⏻ Para encender/ apagar la unidad,
4. **SOURCE**: Para seleccionar el modo FM, AUX IN o CD.
5. VOLUME controlar: subir volumen/ bajar volumen
6. Botón **PROG.** (programada)
7. Botón **REP.** (Repetir)
8. Altavoces
9. Botón ▶II (Reproducción/Pausa)
10. Indicador de Encendido (**ON**)
11. Display LED
12. Botón ■ (Parada)
13. ▶II Indicador de Reproducción/ Pausa
14. Indicador de programación (**PROG.**)
15. Botón **RANDOM** (reproducción aleatoria)
16. Botón ⏮
17. TOMA MIC (3.5MM)
18. Indicador de repetición (**REP.**)
19. Botón ⏭
20. Entrada auxiliar (**AUX IN**)
21. Botón **INTRO**
22. Control **TUNING** con escala dial
23. Selector FM (**FM ST./ FM**)
24. Antena telescópica FM
25. Compartimento para la pila
26. Entrada CA (~ **AC IN**)

FUENTE DE ALIMENTACIÓN

Este aparato funciona con CA 230V ~ 50Hz o pilas 6 X 1.5V tipo R14/ UM-2/ tamaño "C" (no incluidas).

Funcionamiento CA (corriente alterna)
Conecte el cable de CA (incluido) a la entrada CA de detrás del aparato. Conecte el cable CA a la toma de corriente de la pared.

Funcionamiento DC
Introduzca la pila en el compartimento de la pila. Utilice únicamente pilas que cumplan las recomendaciones del fabricante. Respete la polaridad al colocar las pilas (véase el interior del compartimento de las pilas). Si no lo hace, podría estropear el aparato. No intente recargar las pilas no recargables. Podrían sobrecalentarse y explotar.
Las baterías se tienen que sustituir cuando: el volumen disminuye, o el sonido está distorsionado durante el funcionamiento. Con el fin de evitar cualquier tipo de derrame de líquido, extraiga las baterías cuando no vaya a utilizar el aparato durante un largo periodo de tiempo.
ATENCIÓN: Riesgo de explosión si las pilas no se introducen correctamente. Cambie las pilas únicamente por otras del mismo tipo o uno equivalente.

¡ Precaución!
- Para que el dispositivo funcione con baterías, el cable CA debe estar desenchufado tanto del enchufe del dispositivo como de la toma de corriente.
- Cuando el aparato está conectado a la red eléctrica, la fuente de alimentación cambia automáticamente a CA.
- Con el objetivo de ahorrar energía, cuando la reproducción haya alcanzado el final o no se esté reproduciendo, la unidad se apagará automáticamente transcurridos 15 minutos. Para reiniciar la unidad, presione ⏻ para encender la unidad nuevamente.

ENCNEDIDO/APAGADO DE LA UNIDAD

1. Pulse ⏻ una vez para encender la unidad. El indicador de Encendido se iluminará.
2. Pulse ⏻ una vez para apagar la unidad. El indicador de Encendido se apagará.

SELECCIÓN DE FUENTE

Cuando la unidad esté encendida, pulse repetidamente el botón **SOURCE** para seleccionar el modo FM, modo de entrada AUXILIAR, o modo CD.

ESCUCHAR LA RADIO

1. Pulse **SOURCE** repetidamente para seleccionar el modo **FM**, El indicador de Encendido se iluminará.
2. Deslice el selector FM para seleccionar entre FM estéreo y FM mono.
3. Utilice el mando **TUNING** para sintonizar la emisora de radio que desee.
4. Regule el nivel del volumen.

Para mejorar la capacidad de recepción de la radio:
FM: Alargar la antena

PARA ESCUCHAR UN CD

1. Pulse **SOURCE** repetidamente para seleccionar el modo **CD**, El indicador de Encendido se iluminará. "- -" parpadeará en el display.
2. Abra la tapa de alojamiento del CD. Introduzca un CD con la cara impresa mirando hacia arriba y cierre la tapa. Pasados unos segundos, el número total de pistas se mostrará en el display.
3. La reproducción se iniciará automáticamente, El número de pista en curso se mostrará en el display. El indicador ▶II se iluminará.

REPRODUCCIÓN/PAUSA
Para detener la reproducción temporalmente, pulse el botón ▶II El indicador ▶II parpadeará.
Pra reanudar la reproducción, pulse de nuevo este botón.

DETENCIÓN
Si se pulsa el botón ■ durante la reproducción, el disco dejará de reproducir. (El número total de pistas se mostrará en el display).

SALTO Y BÚSQUEDA
Podrá saltar hacia delante o hacia atrás hasta el número de pista que desee pulsando los botones de SALTO (⏮ / ⏭).
Cuando reproduzca un CD de audio, mantenga pulsado el botón de SALTO (⏮ / ⏭). El CD buscará a alta velocidad hacia delante o hacia atrás. La reproducción normal se reanudará cuando deje de pulsar el botón.

REPETICIÓN
Para repetir la pista en reproducción, pulse una vez el botón **REP.** El indicador de repetición parpadeará. Para repetir todas las pistas, pulse el botón **REP.** dos veces. El indicador de repetición se iluminará permaneciendo después encendido. Para cancelar la función de repetición, pulse de nuevo el botón **REP.** El indicador de repetición se apagará.

REPRODUCCIÓN ALEATORIA
Si se pulsa el botón **RANDOM** durante la reproducción, entonces el número de la pista en curso se mostrará después de que el segmento del display deje de girar. Para cancelar la función de reproducción aleatoria, pulse de nuevo el botón **RANDOM**.

PROGRAMACIÓN
1. En modo de parada, pulse el botón **PROG.** "01" parpadeará en el display.
2. Utilice los botones (⏮ / ⏭) para seleccionar el archivo que desee. Pulse el botón **PROG.** para confirmar. El indicador de programación parpadeara durante el proceso de programación.
3. Repita los pasos apenas descritos para programar hasta 20 pistas.
4. Pulse el botón ▶II para iniciar la reproducción programada. El indicador de programación se iluminará permaneciendo después encendido.
5. Para cancelar la reproducción programada, pulse el botón ■ dos veces. El indicador de programación se apagará.

INTRO
Para reproducir los 10 primeros segundos de cada pista,. Presione **INTRO** nuevamente para cancelar esta función.

Si tuviera problemas con la reproducción del CD, cualquiera de los siguientes procedimientos podría ayudarle:
1. Apague la unidad. Desconecte el cable de alimentación de la toma de corriente y después vuelva a conectarlo.
2. Limpie el CD.

CONEXIÓN DE UN DISPOSITIVO EXTERNO

1. Pulse **SOURCE** repetidamente para seleccionar el modo **AUX**, El indicador de Encendido se iluminará. "AU" parpadeará en el display.
2. Conecte su fuente auxiliar (por ejemplo, un reproductor de MP3) a la toma AUX IN de la unidad (cable no incluido).
3. Empiece el playback desde la fuente AUX IN.
4. Ajuste el volumen hasta el nivel deseado.
5. Para parar el playback, desconecte la fuente AUX-IN de la entrada **AUX- IN**.

FUNCIÓN PARA CANTAR A CORO

Cante a coro con la música conectando el micrófono que se incluye en la toma para micrófono de la unidad.
ADVERTENCIA: Si golpeara o dejara caer el micrófono podría dañarlo de forma permanente. Resista la tentación de darle vueltas al micrófono por el cable.

MANTENIMIENTO

Limpieza
ATENCIÓN: Desconecte este aparato de toda fuente de alimentación antes de limpiarlo.
* Utilice un paño suave, limpio y seco. Limpie regularmente los orificios de ventilación de la parte trasera del aparato y de los laterales.
* El uso de disolventes o productos abrasivos o a base de alcohol puede dañar el aparato.
* Si un objeto o un líquido penetra en el aparato, desenchúfelo inmediatamente y póngase en contacto con personal técnico cualificado.

Notas relativas a los disco
* No utilice discos con formas especiales (octogonales, en forma de corazón, etc.), ya que podrían ocasionar un fallo en el funcionamiento del aparato.
* No introduzca más de un disco en el compartimento.
* No intente abrir el compartimento del disco durante la reproducción.
* No toque la lente del reproductor; si lo hace, podría producirse un fallo en el funcionamiento del aparato.
* Un disco cuya superficie esté rayada, contenga polvo o huellas puede ocasionar fallos en el funcionamiento del aparato. Antes de comenzar la reproducción, limpie el disco con un paño limpio. Para ello, frótelo desde el centro hacia los bordes. No guarde los discos en lugares con temperaturas elevadas o una humedad considerable; podrían deformarse. Una vez que haya escuchado el disco, guárdelo en su estuche.

Nota importante
Retire el disco del compartimento cuando transporte el aparato.

FICHA TÉCNICA

Alimentación:
AC 230V ~ 50Hz, consumo 14W
DC 6x1.5V pilas R14/ UM-2/del tipo "C" (no incluidas)

SECCIÓN DE RADIO: FM 88-108 MHz

SECCIÓN DE REPRODUCTOR DE CD:
RESPUESTA DE FRECUENCIA: 100Hz -20kHz
PROPORCIÓN SEÑAL A RUIDO: 40dB

SECCIÓN AUX IN: toma AUX de 3,5mm

Nota: Los diseños y especificaciones están sujetos a cambio sin previo aviso.

IMPORTANTES INSTRUCCIONES DE SEGURIDAD

CAUTION RISK OF ELECTRIC SHOCK DO NOT OPEN

ATENCIÓN: Para reducir el riesgo de descarga eléctrica, no desmonte el aparato. En el interior de este aparato no existe ninguna pieza que pueda ser reparada por el usuario. Para cualquier operación de mantenimiento y reparación, póngase en contacto con personal técnico cualificado.

El símbolo del rayo con una flecha dentro de un triángulo equilátero advierte al usuario de la presencia de voltaje peligroso en el interior del aparato.

El signo de exclamación dentro de un triángulo equilátero advierte al usuario de la presencia de importantes instrucciones de funcionamiento y mantenimiento en el manual que acompaña al producto.

El símbolo de precaución se encuentra en la parte inferior del dispositivo.

ADVERTENCIA: PARA PREVENIR EL RIESGO DE INCENDIO O DE DESCARGA ELÉCTRICA, NO EXPONGA ESTE APARATO A LA LLUVIA O A LA HUMEDAD.

ATENCIÓN: Radiación láser invisible en caso de apertura o fallo de los cierres de seguridad.
Este reproductor de discos compactos ha sido clasificado como producto LÁSER DE CLASE 1.
La marca de PRODUCTO LÁSER DE CLASE 1 se encuentra en la parte inferior del exterior del dispositivo.

CLASS 1 LASER PRODUCT
PRODUCTO LÁSER CLASE 1
PRODUIT LASER DE CLASSE 1

ATENCIÓN
- Utilice este aparato en lugares con climas templados.
- La placa de datos técnicos está situada en la parte posterior del dispositivo.
- Deje libre alrededor del aparato una distancia mínima de 5 cm para garantizar una correcta ventilación del mismo.
- Para asegurar una ventilación correcta del aparato, no cubra los orificios de ventilación con objetos tales como periódicos, manteles, cortinas, etc.
- No coloque ninguna fuente de calor, como por ejemplo una vela encendida, sobre el aparato o cerca de él.
- No exponga el aparato a salpicaduras o a la humedad.
- No coloque objetos que contengan líquido, como un jarrón, encima del aparato.
- No tire las pilas al fuego. Respete el medio ambiente cuando se deshaga de las pilas usadas.
- No exponga las pilas a temperaturas demasiado altas, como las producidas por la exposición directa a los rayos del sol, al fuego o a otras fuentes de calor.
- El acceso al enchufe ha de permanecer despejado. Para cortar por completo la alimentación del aparato, desenchúfelo de la toma de corriente. Se ha de poder acceder fácilmente al enchufe durante el uso del aparato; procure que el acceso al mismo esté despejado.
- Como resultado de fenómenos electroestáticos y/o eléctricos transitorios, pueden producirse fallos en el funcionamiento del producto. En estos casos, el usuario deberá reiniciar el aparato desenchufándolo y volviéndolo a enchufar.
- Antes de tirar las pilas, consulte a su proveedor: puede entregárselas para reciclarlas.
- El funcionamiento normal del producto podría verse alterado por fuertes interferencias electromagnéticas. En caso de ocurrir, simplemente reinicie el producto y continúe utilizándolo con normalidad siguiendo las indicaciones del manual de instrucciones. En el caso de que no volviera a funcionar, utilíceo en una ubicación diferente.

Si desea deshacerse de este aparato, recuerde que ha de depositarlo en un lugar destinado al reciclado de electrodomésticos. Infórmese acerca del centro de reciclaje más cercano. Consulte a las autoridades locales o a su proveedor para obtener más información al respecto. (Directiva de Residuos de Aparatos Eléctricos y Electrónicos)

NEW ONE S.A.S
10, Rue de la Mission, 25480 Ecole Valentin, France

IT RADIO PORTATILE CON LETTORE CD PORTATILE E FUNZIONE CANORA

DESCRIZIONE DEL PRODOTTO

1. Maniglia
2. Compartimento disco
3. ⏻ Attivazione e disattivazione dell'apparecchio (ON/OFF)
4. **SOURCE**: Selezione delle modalità FM, AUX IN o CD.
5. VOLUME: aumento volume/riduzione volume
6. Tasto **PROG.** (programmazione)
7. Tasto **REP.** (ripeti)
8. Altoparlanti
9. Tasto ▶II (riproduzione/pausa)
10. Spia di accensione (**ON**)
11. Display LED
12. Tasto ■ (stop)
13. Indicatore riproduci/sospendi ▶II
14. Indicatore riproduzione programmata (**PROG.**)
15. Tasto di riproduzione casuale (**RANDOM**)
16. Tasto ⏮ (salto)
17. Presa MIC
18. Indicatore riproduzione ripetuta (**REP.**)
19. Tasto ⏭ (salto)
20. Ingresso ausiliario (**AUX IN**)
21. Tasto **INTRO**
22. Manopola di SINTONIZZAZIONE con scala graduata
23. Selettore FM (**FM ST./ FM**)
24. Antenna telescopica FM
25. Vano batterie
26. Presa AC (~ **AC IN**)

ALIMENTAZIONE

Questo apparecchio è alimentato da un alimentatore CA 230V ~ 50Hz o 6 batterie x 1.5V R14/ UM-2/ "C" (non forniti).

Alimentazione con CA
Collegare il cavetto del CA (fornito) alla presa CA sulla parte posteriore dell'apparecchio. Inserire il cavetto di alimentazione CA in una presa da parete CA standard.

Alimentazione con CC
Inserire le batterie nel relativo vano.Utilizzate soltanto pile che corrispondono alle indicazioni del fabbricante. Rispettate la polarità durante l'inserimento delle pile (vedi illustrazione nel comparto). Non rispettare la polarità può arrecare danni all'apparecchio. Non cercate di ricaricare pile non ricaricabili. Potrebbero surriscaldarsi ed esplodere.
Le batterie devono essere sostituite quando: il volume diminuisce, o il suono risulta distorto durante l'uso. Per evitare perdite di acido, rimuovere le batterie se l'unita non viene utilizzata per un periodo prolungato.
ATTENZIONE: Rischio di esplosione se le pile non sono inserite correttamente. Utilizzate solamente pile identiche o equivalenti.

Nota:
- Il cavo di alimentazione deve essere staccato sia dalla presa dell'apparecchio, che dalla presa di corrente, per far operare l'apparecchio con batterie.
- Quando l'apparecchio è collegato con la presa da parete mediante il cavetto CA, l'alimentazione passa automaticamente a CA.
- Per risparmiare energia, al termine della riproduzione o quando accesa ma non in uso, l'unità si spegne in automatico dopo 15 minuti. Per ripristinare l'unità, premere ⏻ per riaccendere l'unità.

ATTIVARE E DISATTIVARE L'APPARECCHIO

1. Premere una volta il tasto ⏻ per attivare l'apparecchio. La spia di accensione si illumina.
2. premere una volta il tasto ⏻ per disattivarlo. La spia di accensione si spegne.

SELEZIONE DELLA FONTE

Da apparecchio acceso, premete più volte il tasto **SOURCE** per selezionare una modalità tra: FM, AUX e CD.

ASCOLTO DELLA RADIO

1. Premere il tasto **SOURCE** per selezionare la modalità **FM**. La spia di accensione si illumina.
2. Utilizzare il selettore FM per selezionare tra FM stereo e FM mono.
3. Servitevi quindi della manopola **TUNING** per impostare la frequenza desiderata.
4. Regolate il volume con la manopola volume.

Per migliorare la ricezione:
FM: Estendere l'antenna.

ASCOLTO DI UN CD

1. Premere il tasto **SOURCE** per selezionare la modalità **CD**, La spia di accensione si illumina, "- -" inizia a lampeggiare sul display.
2. Sollevate lo sportello del compartimento disco. Inserite un CD con il lato stampato rivolto verso l'alto. Richiudete lo sportello. Dopo alcuni secondi sul display viene visualizzato il numero totale delle tracce.
3. La riproduzione si attiverà automaticamente, Sul display viene visualizzato il numero della traccia corrente. L'indicatore ▶II si illumina.

RIPRODUZIONE/SOSPENSIONE
Per sospendere temporaneamente la riproduzione, premete il tasto ▶II . L'indicatore ▶II si illumina.
Per riprendere la riproduzione, premete di nuovo il tasto ▶II .

ARRESTO
Premendo il tasto ■ durante la riproduzione, la riproduzione viene arrestata (sul display viene visualizzato il numero totale delle tracce).

AVANZAMENTO, RIAVVOLGIMENTO E RICERCA
L'unità consente di avanzare a una traccia successiva o tornare a una precedente in qualsiasi momento utilizzando i tasti ⏮ / ⏭ . Durante la riproduzione di un CD, tenete premuto uno dei due tasti. L'unità avvia il riavvolgimento o l'avanzamento rapido delle tracce del CD. Per arrestare il riavvolgimento o l'avanzamento rilasciate il tasto.

RIPETIZIONE
Per ripetere la riproduzione della traccia corrente premete due volte il tasto **REP.**. L'indicatore di riproduzione ripetuta inizia a lampeggiare. Per ripetere tutte le tracce premere due volte il tasto **REP.**. L'indicatore di riproduzione ripetuta si illumina fisso. Per annullare la funzione, premete di nuovo il tasto **REP.** L'indicatore di riproduzione ripetuta si spegne.

RANDOM (RIPRODUZIONE CASUALE)
Durante la modalità di riproduzione, premere una volta il tasto **RANDOM**: il numero della traccia corrente viene visualizzato dopo che la dicitura sul display smette di scorrere. Per annullare la funzione di riproduzione casuale, premere di nuovo il tasto **RANDOM**.

RIPRODUZIONE PROGRAMMATA
1. Quando la riproduzione è in modalità di arresto, premete il tasto **PROG**. "01" inizia a lampeggiare sul display
2. Selezionate il file che desiderate ascoltare con i tasti ⏮ e ⏭ . Premete il tasto **PROG.** per confermare. Durante la programmazione l'indicatore di riproduzione programmata lampeggia.
3. Riperi i passi precedenti per programmare fino a 20 tracce.
4. Premete il tasto ▶II per avviare la riproduzione programmata. L'indicatore di riproduzione programmata si illumina fisso.
5. Per annullare la funzione premete due volte il tasto ■ . L'indicatore di riproduzione programmata si spegne.

INTRO (Riproduzione casual)
Durante la modalità di riproduzione, per riprodurre i primi 10 secondi di ciascuna traccia, premete **INTRO**. Premere di nuovo **INTRO** per annullare questa funzione.

In caso di problemi con la riproduzione di CD audio cercare di risolvere il problema come suggerito di seguito:
1. Spegnere l'unità. Scollegare la presa di alimentazione CA e ricollegare.
2. Pulire il CD.

COLLEGAMENTO SORGENTE AUSILIARIA

1. Premere il tasto **SOURCE** per selezionare la modalità **AUX**. La spia di accensione si illumina, "AU" inizia a lampeggiare sul display.
2. Collegare la propria sorgente ausiliaria (es.lettore MP3) alla presa AUX IN posta sul retro dell'apparecchio (cavo non incluso).
3. Avviate la riproduzione dalla sorgente ausiliaria.
4. Regolate il volume al livello desiderato.
5. Per arrestare la riproduzione scollegate la sorgente ausiliaria dalla presa **AUX IN**.

FUNZIONE CANORA

Canta insieme alla musica collegando il microfono fornito al relativo connettore sull'unità.
ATTENZIONE: per evitare di danneggiare il microfono in modo permanente, non picchiettare sul microfono o sottoporre il microfono a cadute. Non far oscillare il microfono afferrandolo per il cavo.

MANUTENZIONE

Pulizia
ATTENZIONE: Scollegare l'apparecchio dalla fonte di alimentazione prima di pulirlo.
* Servitevi di un panno morbido e asciutto. Spolverate regolarmente le aperture di ventilazione poste sul retro o ai lati dell'apparecchio.
* Il ricorso a solventi oppure a prodotti abrasivi o a base d'alcool rischia di danneggiare l'apparecchio.
* Se un oggetto o un liquido entra nell'apparecchio, scollegate immediatamente l'apparecchio dalla corrente e affidatelo ad un tecnico autorizzato.

Osservazioni sui dischi
* Non utilizzate dischi di forma irregolare (ad esempio ottagonali o a forma di cuore). L'apparecchio potrebbe non funzionare correttamente.
* Non inserite più di un disco nello scomparto.
* Non cercate di aprire il compartimento CD mentre la riproduzione è in corso.
* Non toccate la lente per non provocare un malfunzionamento.
* Se il disco è rigato, sporco o presenta impronte digitali, è possibile che l'apparecchio non funzioni. Prima della riproduzione, pulite il disco con un panno. Pulite delicatamente dal centro verso l'esterno. Non riponete i dischi in luoghi soggetti a temperature elevate o a forte umidità. Potrebbero deformarsi. Terminato l'ascolto, riponete il disco nella sua custodia.

Nota importante
Estraete il disco dal compartimento se l'apparecchio deve essere trasportato.

SPECIFICHE

Alimentatore:
CA 230V ~ 50 Hz,potenza assorbita 14W
DC 9V, 6x1.5V batteria tipo R14/UM-2/"C" (non forniti).

RADIO: FM 88-108MHz

LETTORE CD:
RISPOSTA IN FREQUENZA: 100 Hz -20 kHz
RAPPORTO SEGNALE/RUMORE: 40 dB

INGRESSO AUSILIARIO: Presa ausiliaria da 3,5 mm

Nota: Il modello e le caratteristiche tecniche possono subire variazioni senza preavviso.

ISTRUZIONI DI SICUREZZA IMPORTANTI

CAUTION RISK OF ELECTRIC SHOCK DO NOT OPEN

ATTENZIONE: Per ridurre il rischio di scossa elettrica, non smontate l'apparecchio. Questo apparecchio non contiene pezzi riparabili dall'utente. Per ogni riparazione rivolgetevi esclusivamente a tecnici qualificati.

Il simbolo del fulmine con una freccia all'estremità all'interno di un triangolo equilatero avverte l'utente della presenza di una "tensione pericolosa" nell'apparecchio.

Il punto esclamativo inscritto nel triangolo equilatero indica all'utente che nel manuale di istruzioni si trovano importanti avvertenze per l'uso e la manutenzione dell'apparecchio.

Il simbolo è posto sul fondo dell'unità.

AVVERTENZA: PER EVITARE IL RISCHIO DI INCENDIO O SCOSSA ELETTRICA, NON ESPONETE L'APPARECCHIO ALLA PIOGGIA O ALL'UMIDITÀ.

ATTENZIONE: Emissione di radiazioni laser invisibili quando i dispositivi di sicurezza sono aperti o difettosi.
Questo lettore CD è un prodotto a laser di classe 1. Il simbolo indicante PRODOTTO A LASER DI CLASSE 1 è posto sul fomdo del compartimento disco.

CLASS 1 LASER PRODUCT
PRODUCTO LÁSER CLASE 1
PRODUIT LASER DE CLASSE 1

ATTENZIONE
- Utilizzate l'apparecchio in ambienti temperati.
- La targhetta segnaletica si trova nella parte posteriore dell'apparecchio.
- Lasciate uno spazio minimo di 5 cm intorno all'apparecchio per permettere una ventilazione sufficiente.
- Garantite sempre una ventilazione corretta dell'apparecchio e non coprite le aperture di ventilazione con oggetti come giornali, tovaglie, tende, ecc.
- Non collocate nessuna fonte di calore, come una candela accesa, sopra o nei pressi dell'apparecchio.
- Non esponete l'apparecchio all'acqua o all'umidità.
- Non collocate nessun recipiente contenente liquidi, come ad esempio un vaso, nelle vicinanze dell'apparecchio.
- Non gettate le pile nel fuoco! Abbiate cura di rispettare l'ambiente quando gettate le pile.
- Non esponete le pile ad un calore eccessivo, come raggi solari, fuoco o fonti di calore analoghe.
- La presa di alimentazione permette di scollegare l'apparecchio dalla corrente elettrica e deve quindi restare facilmente accessibile. Per interrompere completamente l'alimentazione dell'apparecchio, scollegate la spina di alimentazione dalla presa di corrente. La presa di alimentazione deve restare facilmente accessibile durante l'uso, accertatevi che l'accesso alla presa sia libero.
- Per effetto di fenomeni transitori elettrostatici e/o elettrici, è possibile che il prodotto non funzioni correttamente. In tal caso è opportuno reinizializzare l'apparecchio.
- Prima di gettare le pile, rivolgetevi al vostro rivenditore, qualora provveda al riciclaggio delle pile usate.
- Il normale funzionamento del prodotto può essere compromesso da forti interferenze elettromagnetiche. In tal caso, segui le istruzioni nel manuale per reimpostare il prodotto per riprendere il normale funzionamento. Nel caso in cui il funzionamento non venga ripristinato, utilizzare il prodotto in altro luogo.

Se in futuro volete sbarazzarvi di questo apparecchio, ricordate che le apparecchiature elettroniche non devono essere gettate insieme ai rifiuti domestici. Informatevi per sapere dove si trova il centro di riciclaggio più vicino. Per ulteriori dettagli, rivolgetevi alle autorità locali o al vostro rivenditore. (Direttiva sui rifiuti delle apparecchiature elettriche ed elettroniche).

NEW ONE S.A.S
10, Rue de la Mission, 25480 Ecole Valentin, France

NL DRAAGBARE MEEZINGRADIO/CD-SPELER

BESCHRIJVING VAN HET TOESTEL

1. Draagbeugel
2. Diskcompartiment
3. ⏻ Om het apparaat aan/ uit te zetten
4. **SOURCE**: Om de FM-, AUX IN- of CD- modus te selecteren.
5. VOLUME controle: volume verhogen/ verlagen
6. Toets **PROG.** (programmering)
7. Toets **REP.** (herhaling)
8. Luidsprekers
9. Toets ▶II (spelen / pauze)
10. AAN -indicator
11. LED-display
12. Toets ■ (stop)
13. ▶II Afspeel/pauze-indicator
14. Programma-indicator (**PROG.**)
15. Toets **RANDOM** (willekeurig afspelen)
16. Toets ⏮ (doorspoelen)
17. MIC ingang (3.5MM)
18. Herhaalindicator (**REP.**)
19. To